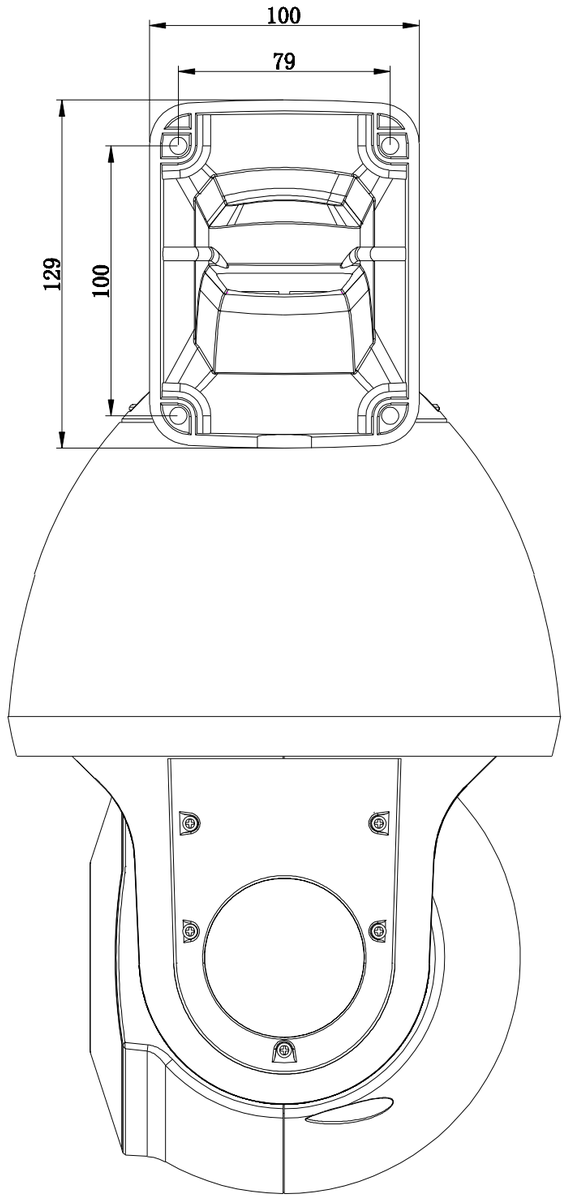
100
79
129
100

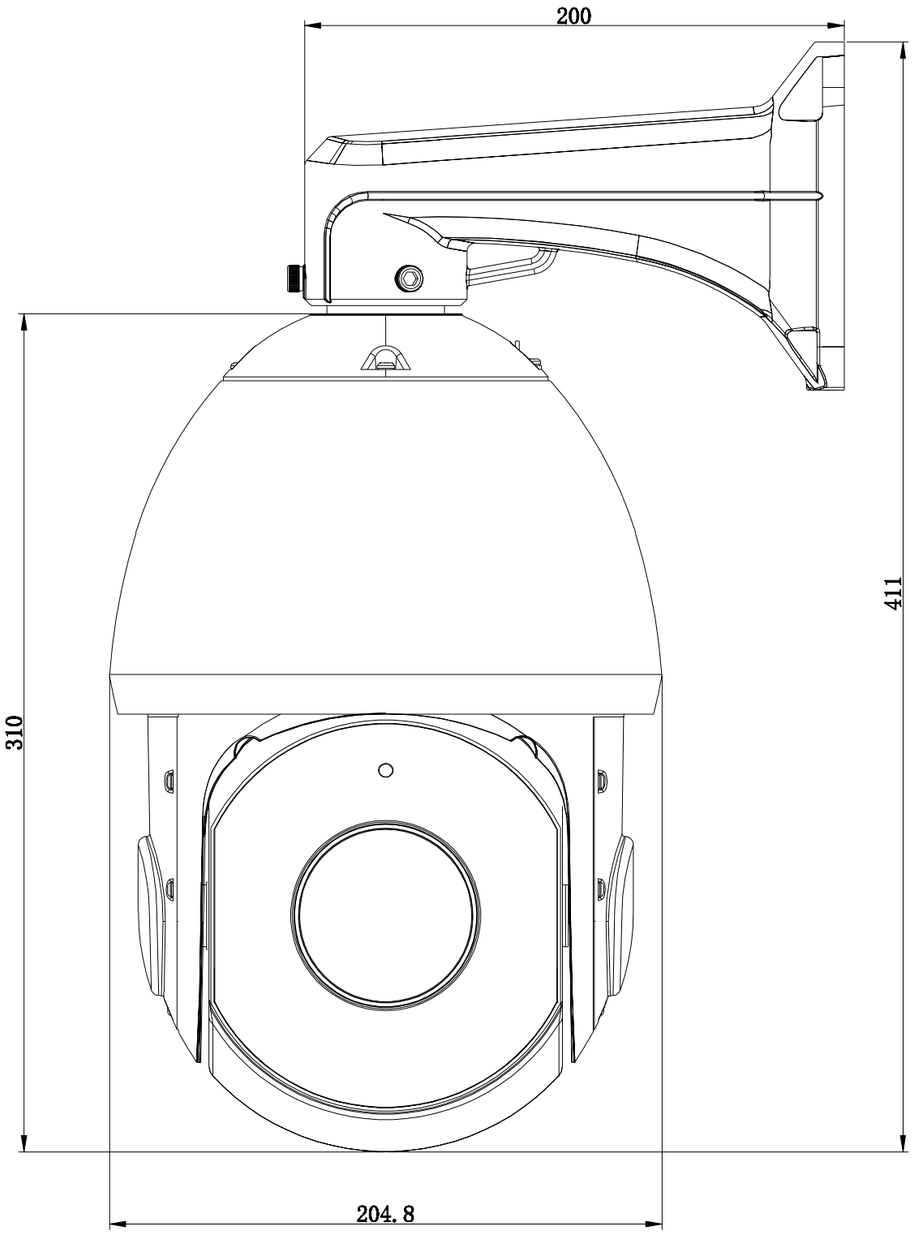
200
310
411
204.8