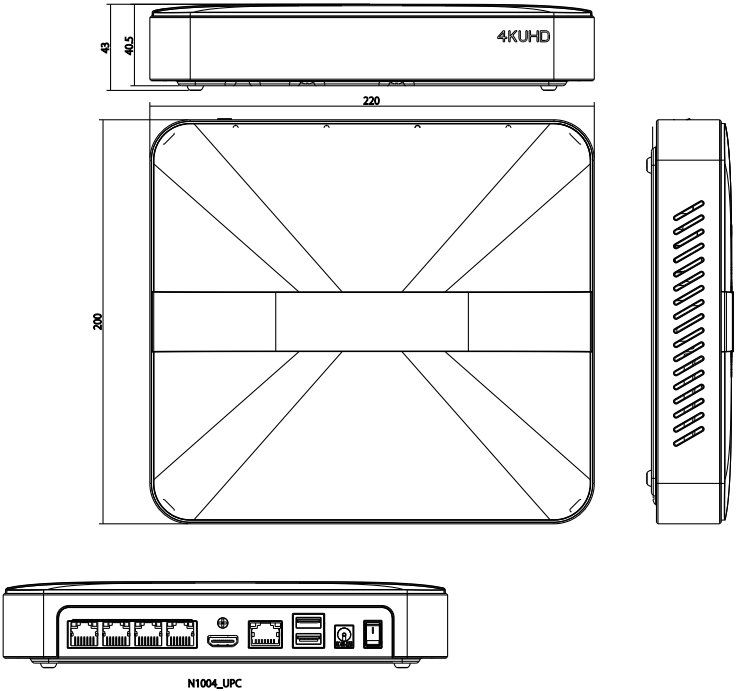
4KUHD
43
40.5
220
200
N1004_UPC