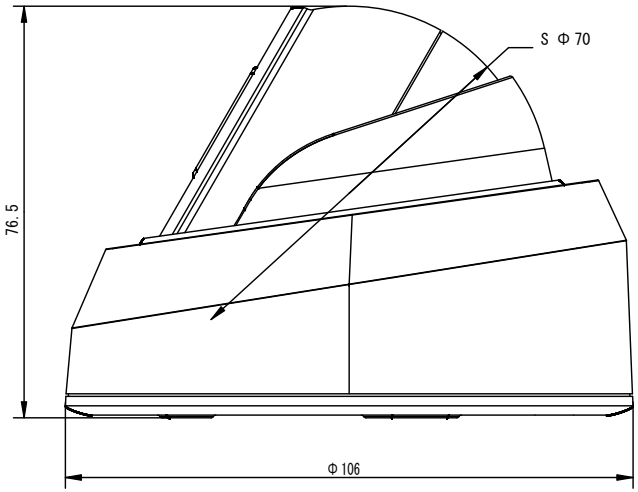
S Φ 70
76.5
Φ 106

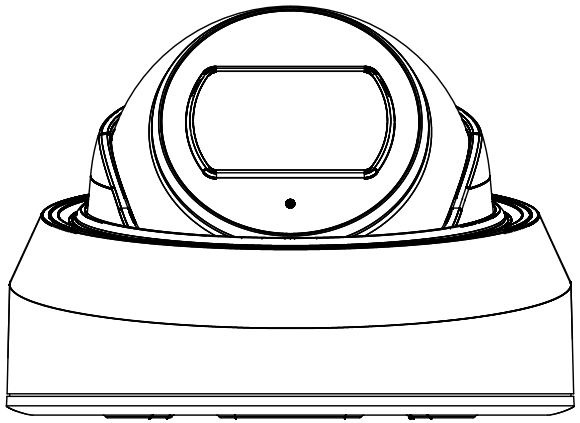

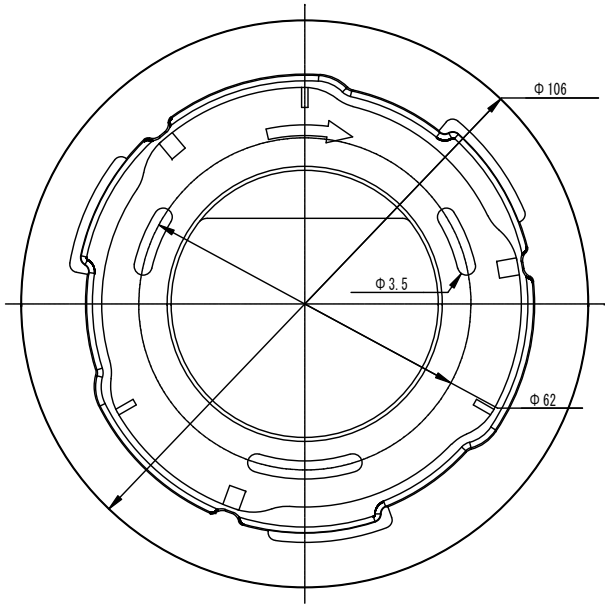
Φ 106
Φ 3.5
Φ 62

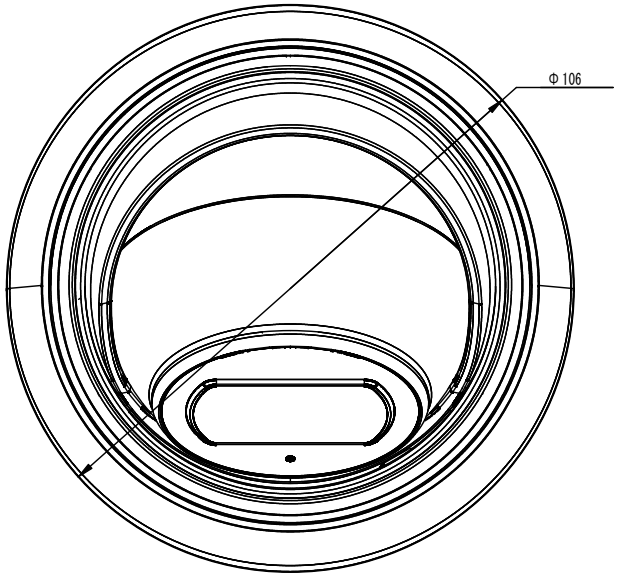
Φ 106