[AI対応]小型ドームネットワークカメラ

IP67

IK10

FULSUP-C275-PB[AI]
FULSUP-C575-PB[AI]

AI | H.265+ HEVC | Starlight | Super WDR | IR | 3-Axis | Mic | SD XC | GQST ONVIF | PoE | Weather-proof | Vandal-proof

仕様書

特徴

- 先端機能（強光補正、霧除去、ROI機能などの先進機能搭載）
- マイク内蔵（カメラ本体にマイクを内蔵し、映像と音声も同時に記録可能）
- SIP（音声、アラーム、映像などのデータをビデオフォンやスマホに転送）
- 3軸回転機構（ロール、水平、垂直方向に回転でき、カメラの向きを簡単に調整可能）
- H.265+圧縮方式（帯域幅とストレージ使用量を平均でH.264より70%-80%以上削減）

AIビデオ分析

- 高度なAIエンジンが搭載された8個のビデオ分析モードはオブジェクトをインテリジェントにフィルタリングし、人と車のイベントに注目します。
- 人数カウントは、AIアルゴリズムに基づいた高精度でリアルタイムのデータとを提供し、統計レポートを作成します。
- 顔検出機能により、監視エリア内の人の顔を検出し、スナップショットをキャプチャすることで、監視効率を大幅に向上させます。

140dB Super WDR

センサーに基づいたWDR技術により、自然光や照明などが交錯する明暗差の激しい撮影シーンでも自然な画像で撮影できます。工場や駐車場、太陽光発電などの厳しい撮影シーンでも安心なプロ向け仕様です。

0.002Lux超高感度撮影能力

スターライトカメラは、0.002Lux（カラー）または0Lux（白黒）に達する超低照度環境、及び補助照明なしの近赤外光環境においても、詳細なカラー画像を提供することができます。

高い防水性IP67と優れた耐衝撃性IK10

雨水や粉じんなど荒天時にも運用可能な IP67 相当の防水・防塵性能および外部からの物理衝撃に耐える IK10 相当の耐衝撃性により、FuLSupo カメラは厳しい屋外環境でも最高のパフォーマンスを発揮します。

[AI対応]小型ドームネットワークカメラ

	モデル	FULSUP-C275-PB[AI] (2MP)	FULSUP-C575-PB[AI] (5MP)
カメラ	イメージセンサー	1/2.8 型プログレッシブ CMOS	
	最低被写体照度	カラー: 0.005Lux@F1.6 白黒: 0Lux with IR on	カラー: 0.008Lux@F1.6 白黒: 0Lux with IR on
	WDR	140dB Super WDR	120dB Super WDR
	レンズ	2.8mm/4mm/6mm@F1.6	
	マウント	M12	
	撮影範囲	H111°/D128°/V61°(2.8mm) H91°/D106°/V50°(4mm) H55°/D63°/V32°(6mm)	H105°/D131°/V78°(2.8mm) H86°/D108°/V63°(4mm) H52°/D63°/V40°(6mm)
	シャッタースピード	1/100000 秒~1 秒	
	赤外線距離	照射距離 25m	
	デイ/ナイトモード	デイ/ナイト/自動/カスタマイズ/スケジュール	
	S/N	>55dB	
映像	最大解像度	1920x1080	2592x1944
	メインストリーム	60Hz：60fps@(1920x1080, 1280x960, 1280x720, 704x576) 50Hz：50fps@(1920x1080, 1280x960, 1280x720, 704x576)	60Hz：30fps@(2592x1944), 45fps@(2048x1536), 60fps@(1920x1080, 1280x960, 1280x720, 704x576) 50Hz：25fps@(2592x1944), 45fps@(2048x1536), 50fps@(1920x1080, 1280x960, 1280x720, 704x576)
	サブストリーム	60Hz：60fps@(704x576, 640x480, 640x360, 352x288, 320x240, 320x192, 320x180) 50Hz：50fps@(704x576, 640x480, 640x360, 352x288, 320x240, 320x192, 320x180)	60Hz：30fps@(704x576, 640x480, 640x360, 352x288, 320x240, 320x192, 320x180) 50Hz：25fps@(704x576, 640x480, 640x360, 352x288, 320x240, 320x192, 320x180)
	サードストリーム	60Hz：30fps@(1920x1080, 1280x720, 704x576, 640x480, 640x360, 320x240, 320x192, 320x180) 50Hz：25fps@(1920x1080, 1280x720, 704x576, 640x480, 640x360, 320x240, 320x192, 320x180)	
	映像圧縮方式	H.265⁺/H.265(HEVC)/H.264⁺/H.264/MJPEG	
	ビットレート	16Kbps~16Mbps(CBR/VBR 制御可能)	
	プライバシーマスク	最大 28 のエリア(24 のマスクエリアと 4 のモザイクエリア)	
	ROI	最大 8 つのエリア	
	画質設定	輝度、コントラスト、彩度、シャープネス	
インターフェース	イーサネット	1*RJ45 10M/100M イーサネットポート	
	音声インターフェース	マイク内蔵	
ネットワーク	ネットワークストレージ	NAS(Support NFS, SMB/CIFS), ANR	
	プロトコル	IPv4/IPv6, ARP, TCP, UDP, RTCP, RTP, RTSP, RTMP, HTTP, HTTPS, DNS, DDNS, DHCP, FTP, NTP, SMTP, SNMP, UPnP, Bonjour, SIP, PPPoE, VLAN, 802.1x, QoS, IGMP, ICMP, SSL	
音声	音声圧縮方式	G.711/AAC/G.722/G.726	
	オーディオ サンプリングレート	8/16/32/44.1/48KHz	
	オーディオビットレート	16~256kbps	
	双方向オーディオ	N/A	

[AI対応]小型ドームネットワークカメラ

インテリジェント分析	映像分析	侵入検知、退出検知、高級動体検知、妨害検知、ラインクロス検知、滞留検知、置き去り検知、持ち去り検知	
	顔検出	顔を検出してキャプチャし、リアルタイムのスナップショットを取得	
	人数カウントとレポート	退場/入場の人数をカウントする, リージョナル人数カウントは最大 4 つの検出エリアをサポート	
システム	ストレージ	microSD/SDHC/SDXC カード、最大 256GB	
	高級機能	逆光補正、強光補正、2D DNR、3D DNR、霧除去、オートホワイトバランス、 EIS、IP アドレスフィルタリング、AGC、アンチフリッカ、回廊モード、モーションブラー防止、ウォーターマーク	
	SIP/VoIP	Voice & Video-over-IP 対応	
	アラームトリガー	モーション検知、ネットワークエラー検知、音声アラーム、その他.	
	アラームイベント	FTP アップロード、メール送信、SD カード録画、SIP 電話、HTTP 通知、その他.	
	システム相互運用性	ONVIF Profile G & Q & S & T, API	
全般	動作温度範囲	-40°C~60°C	
	動作湿度範囲	0~90%(非凝縮)	
	電源供給	PoE (802.3af)	
	消費電力	5W MAX 6W MAX (IR オンの時)	5W MAX 7W MAX (IR オンの時)
	IP 保護等級	IP67 防水防塵性	
	IK 保護等級	IK10 耐衝撃性金属ハウジング	
	寸法 / 重量	Φ108mmX96.5mm / 600g(ジャンクションボックス付きタイプ) Φ106mmX76.5mm / 410g (ケーブルタイプ)	

V2.03-221102

[AI対応]小型ドームネットワークカメラ

寸法図

ジャンクションボックス付きタイプ

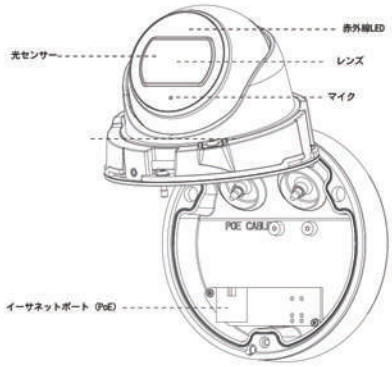

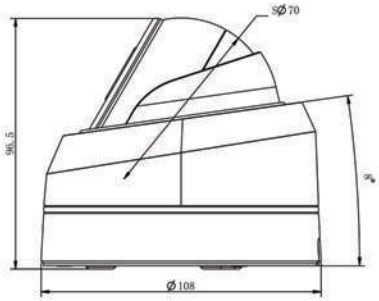

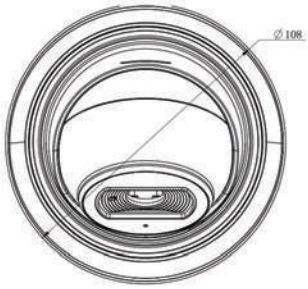

ケーブルタイプ

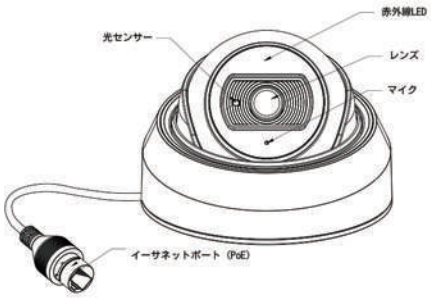

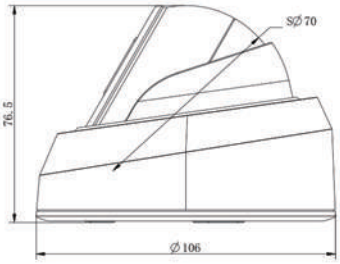

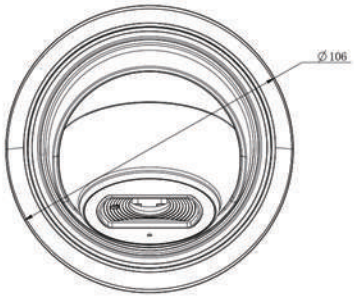

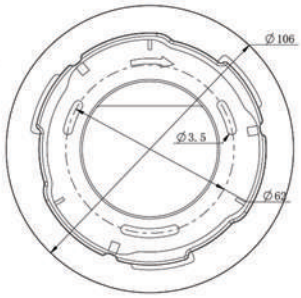

単位：mm

アクセサリー

A01 ポールマウント

重量： 720g
寸法： 170*51.5*152.6mm

A03 外面コーナーマウント

重量： 900g
寸法： 170*152.5*76.3mm

A71 ウオールマウント

重量： 530g
寸法： 162*124*78 mm

A81 埋め込み式マウント

重量： 450g
寸法： 168.9*168.9*91.3mm

A83 ジャンクションボックス

重量：270g
寸法：φ122* 45.5

◆販売元

株式会社プロテック

【 本 社 】 〒721-0973
広島県福山市南蔵王町6-18-40
TEL：084-943-6444　FAX:084-943-6446

【東京営業所】 〒105-0013
東京都港区浜松町2-7-8　加藤ビル２階
TEL：03-6435-7905　FAX:03-6435-7908

◆取扱店