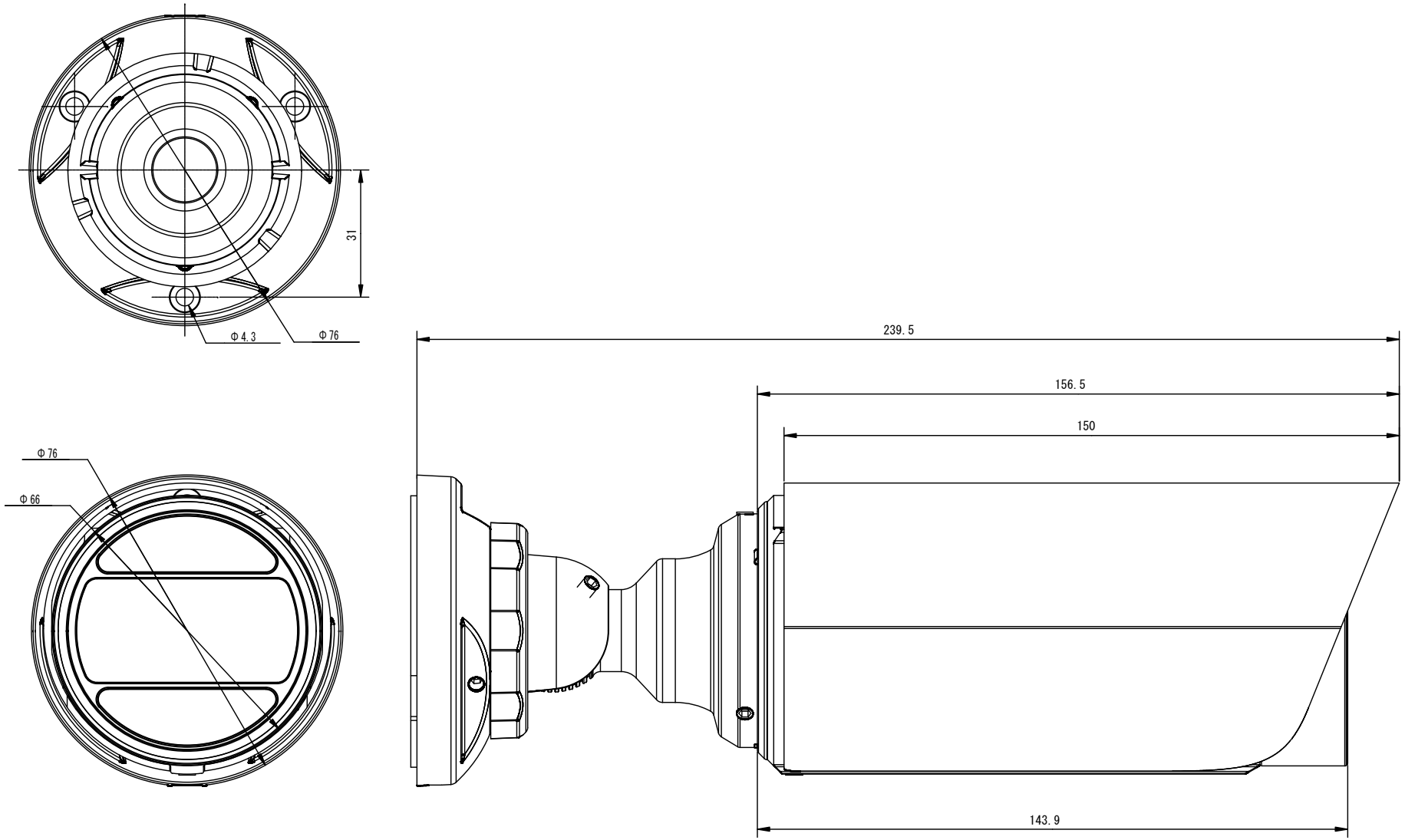
31
Φ4.3
Φ76
239.5
156.5
150
Φ76
Φ66
143.9