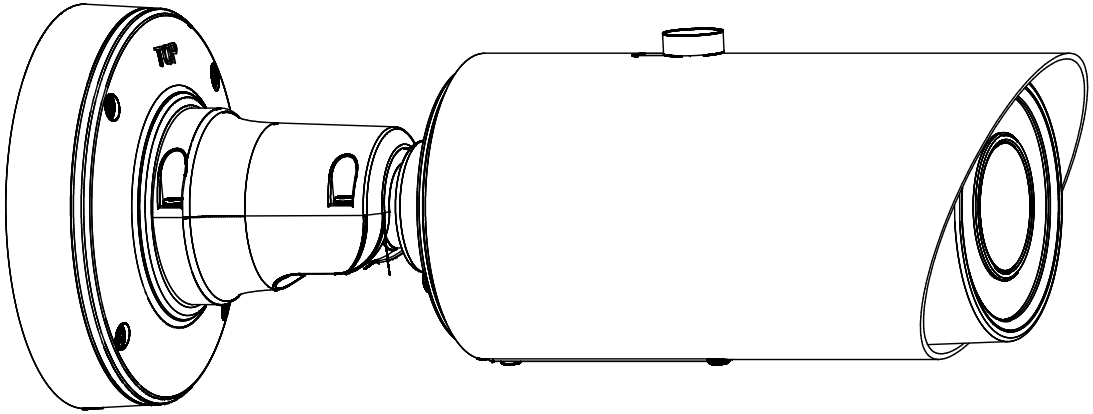

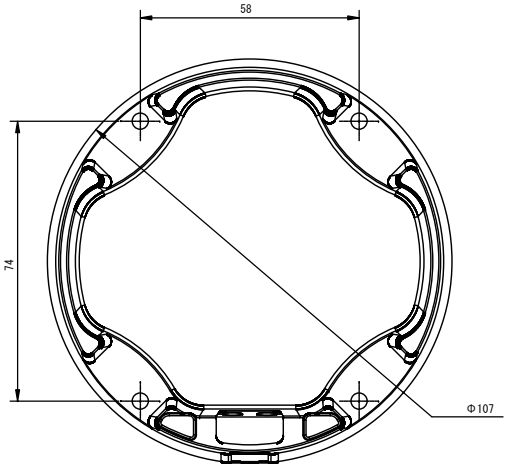
58
74
Φ107

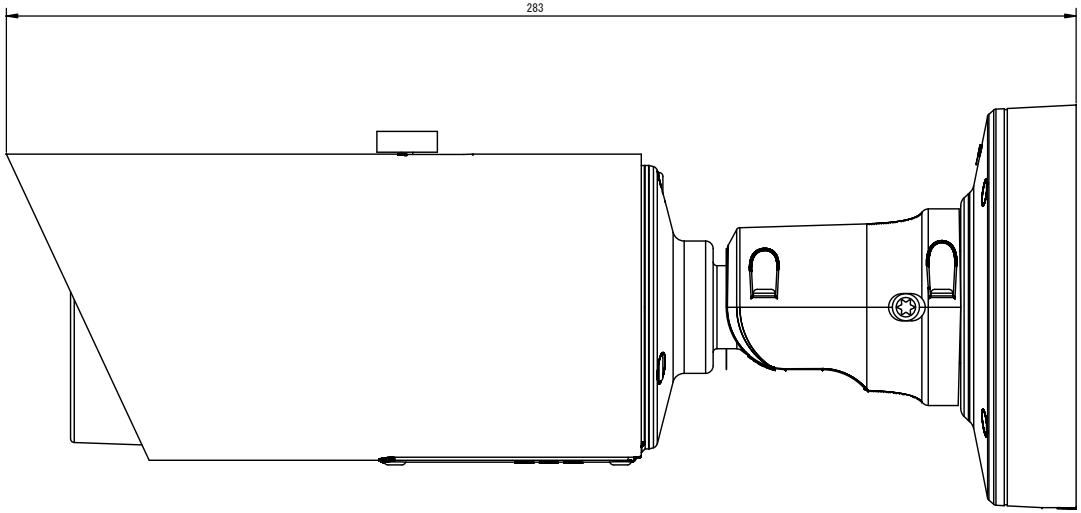
283

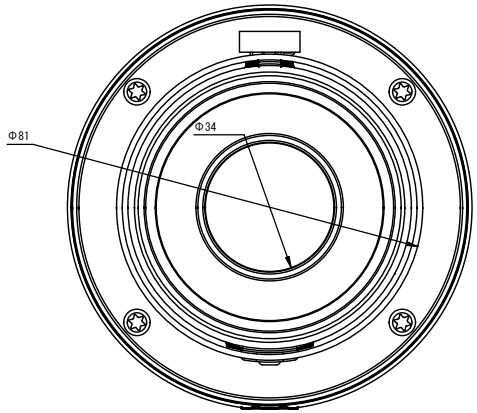
Φ81
Φ34