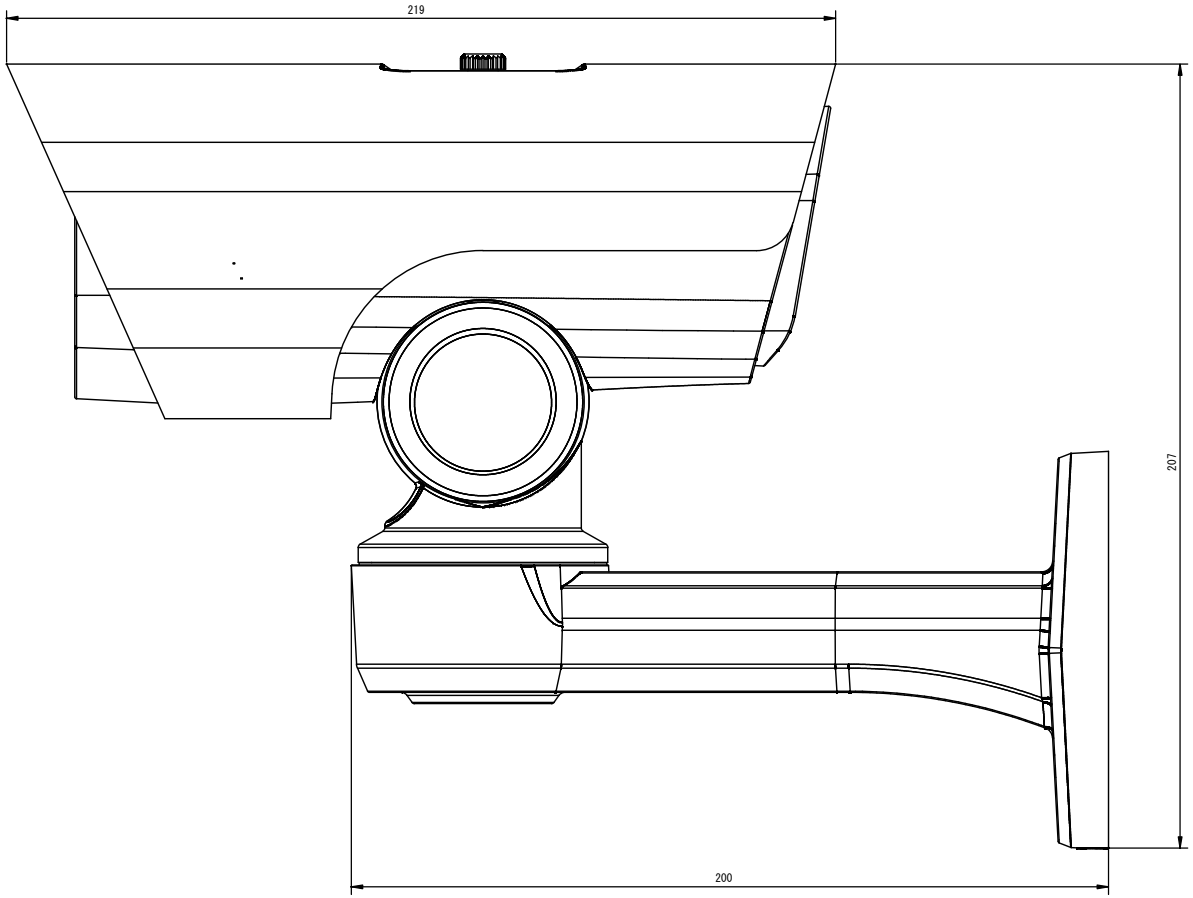
219
207
200

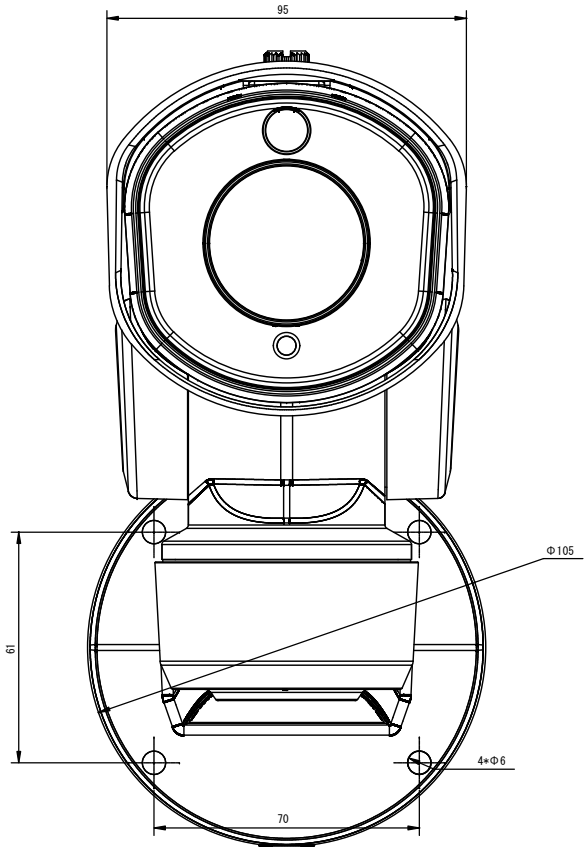
95
Φ105
61
4*Φ6
70